NO	件號 PAT. NO	品名 NAME	材質 MATL	件數 SHT	處理 TREAT	備註 REMARK
1	M-624-PF-R	4 PIN CONNECTOR	———	1	———	———
2	V#22B4C-R	WIRE	———	3m	PVC 黑色	UL 22AWG

Items	Electrical specifications
Rated current/voltage	AC/DC 5V-5mA min. AC/DC 125V-3A max.
Withstanding voltage	AC 300V(rms) for 1 minute
Insulation resistance	100MΩ min. at DC 500V

智慧財產權 請勿抄襲盜用

APEX CONNECTOR PROPRRIETARY

本產品符合 RoHS 指令

RoHS COMPLIANT 2002/95/EC

參考圖面
REFER DRAWING

Contact No.	Cord color
1	BROWN
2	WHITE
3	BLUE
4	BLACK

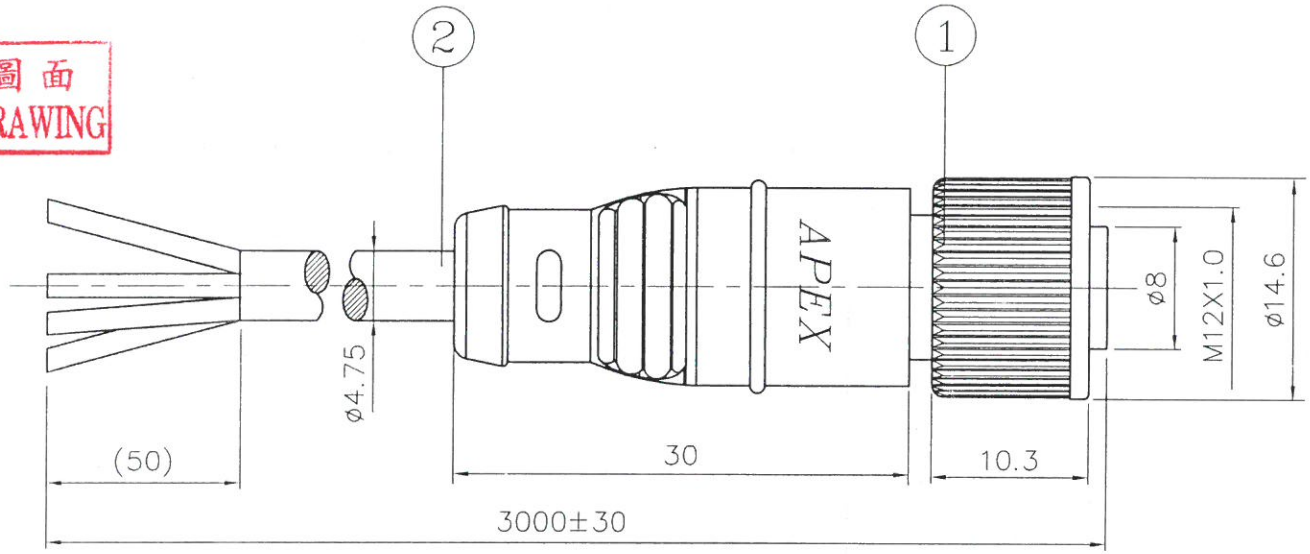

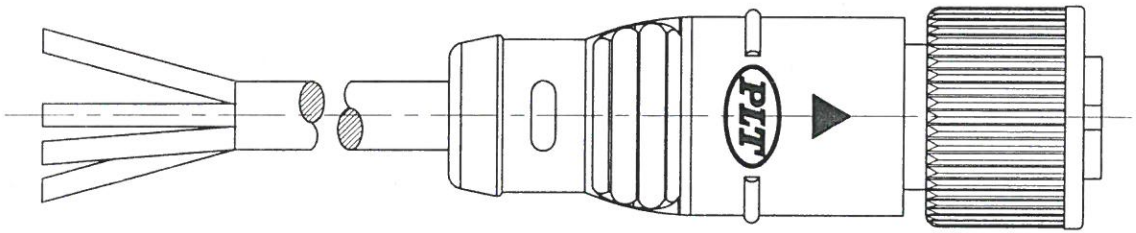

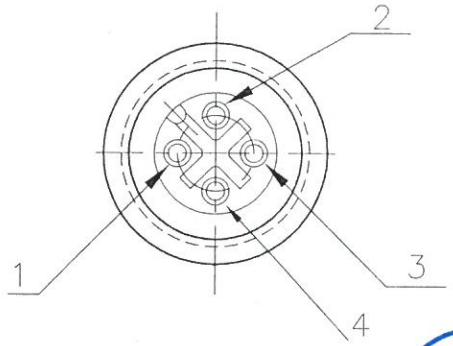

EDITION 2009. 11. 11 R&D APEX CONNECTOR

註一:軟質黑色PVC成型
註二:外觀面消光處理.

ISO-9001:2000 CERTIFIED MANUFACTURER

PIT ®鎧鋼精密科技股份有限公司 APEX PRECISION TECHNOLOGY CORP.

NO.	變更說明 CORRECTION
1.2	
1.1	

機種 MODEL	M-624-PF3-R	日期	DATE 2009.11.10	單位	UNIT mm	設計	DESIGNER 開發部 2009/04/01 Yu	審查	CHECKED 11.11.09
名稱 NAME	4 PIN CABLE ASS'Y	一般公差	TOLERANCE ±0.2	比例	SCALE 2X	核准	APPROVE 鎧鋼 2009.11.11		